JAARPLAN 2023

NATUURVERENING HOLLANDSE DELTA

NATUURONDEZOEK/NATUUREDUCATIE/NATUURBESCHERMING

Colofon

Tekst: Hans op den Dries
Tom van Wanum
Begroting: Ad Wennekes

Vastgesteld door de ALV op 26 april 2023

Foto voorpagina: Voordelta,
Foto's: Tom van Wanum

Secretariaat: Peter Vermaas, Schudegge 17,
3224 BP Hellevoetsluis. Telefoon: 0181-324058
email: secretaris@hollandsedelta.knnv.nl

© KNNV afdeling Hollandse Delta

Inhoudsopgave

Inleiding 4

Natuurstudie 4
- Onderzoek 4
- Digitalisering 6
- Kenniscentrum 6

Natuureducatie 6
- Cursussen 6
- Excursies 7
- Determinatieavonden 7
- Lezingen 7
- YouTube Kanaal 7

Natuurbescherming 7

Samenwerking 8
- Soortenorganisaties 8
- Gemeenten 9

Public Relations 9
- Zichtbaarheid 9
- Introductie nieuwe naamgeving 9
- Meer leden en donateurs 10
- Communicatie 10

Organisatie 10
- Bestuur 10
- Vertrouwenspersoon 11
- Werkgroepen 11
- Planning cyclus 11
- Samenwerking Naturalis 12

Financiën 13
- Toelichting op de begroting 2023

Inleiding

Voor u ligt het Jaarplan 2023 van de Natuurvereniging Hollandse Delta (NHD). Dit jaar zal naar verwachting worden beheerst door datgene wat er speelt vanwege de energietransitie en de politieke realiteit op ons eiland.
Woorden als stikstof en windmolens zullen dit jaar vele malen tijdens de vergaderingen worden uitgesproken en de natuurbescherming zal daar waar nodig onze aandacht krijgen. Waar gaan we in mee? Bijvoorbeeld de aanleg van windparken en onder welke voorwaarden en waar niet?
De samenwerking met de gemeenten en andere instellingen en organisaties is ook om die reden van belang.
De nieuwe politieke realiteit heeft ertoe geleid dat sommige contacten met beleidsmakers zijn verdwenen of verminderd. Het bestuur zal veel energie moeten steken in de zoektocht naar nieuwe contacten.
Natuurlijk worden onze activiteiten op het gebied van natuurbeleving gewoon gecontinueerd, zoals het inventariseren van natuurgebieden.
Voor de organisatie van cursussen zijn we niet langer gebonden aan de digitale vorm maar kunnen wederom plaats vinden in het BC en op andere locaties.
De nagestreefde activiteiten passen binnen het Beleidsplan 2021 – 2024, dat in 2021 door de ALV werd vastgesteld.

Natuurstudie

Onderzoek

De inventarisaties van de terreinen van ZHL en NM worden gecontinueerd. Voor de door stikstof veroorzaakte schade aan hun duingebieden zal de provincie komende jaren aan ZHL, SBB en NM aanzienlijke financiële middelen beschikbaar stellen.

ZHL heeft in dit verband behoefte aan verschillende startmetingen in hun terreinen opdat later kan worden beoordeeld of de inzet van deze middelen effect sorteren. De VWG zal daarom in een aantal terreinen BMP onderzoeken uitvoeren. Ook andere werkgroepen zullen in deze terreinen onderzoeken uitvoeren (planten, dagvlinders, zandhagedis, kevers). Samen met ZHL zal bij het natuurfonds van Eneco een financieringsverzoek voor deze inventarisaties worden ingediend.

Met de natuurorganisaties en gemeenten wordt overleg gevoerd over de onderzoekwensen en de capaciteitsplanning van de Natuurvereniging. De VWG en PWG zullen in ieder geval onderzoeken uitvoeren op Voorne-Putten en Goeree.
Een bijzonder onderzoek vindt plaats op de Slikken van Voorne, waar Wim van Groen (St. Anemoon) met enkele leden van onze afdeling onderzoek doen naar het daar voorkomende bodemleven. Dat is in de jaren negentig ook gedaan. We willen weten wat voor veranderingen zich in de voedselsituatie hebben voorgedaan nu de aantallen trekvogels op de Slikken de laatste jaren een opvallende dalende trend vertonen.

Het bestuur blijft zoeken naar een manier om de onderzoeksrapporten meer bekendheid te geven. Dit zal o.a. gebeuren door publicaties in ons magazine *In de Branding* en via onze website en nieuwsbrief. Dat zal ook gebeuren door de publicatie van het boek Duinen en mensen Voorne waarbij veel gebruik is gemaakt van publicaties van de NHD.

Daarnaast wordt er samengewerkt met het https://duinenenmensen.nl, een platform dat is bedoeld om het Nederlandse duinlandschap actueel, populair- wetenschappelijk en beeldend te presenteren voor een breed publiek. Verschillende rapporten van onze afdeling zijn inmiddels op dit platform gepubliceerd en kregen daardoor een landelijke verspreiding.

In januari 2024 zal de 27ste editie van de wintertelling van roofvogels op Voorne-Putten plaatsvinden. Deze telling wordt nagenoeg gelijktijdig in de Hoekse Waard en Goeree-Overflakkee uitgevoerd. Een en ander in samenwerking met onze zusterorganisaties HWL en NLGO.

Op de Maasvlakte zijn de 22 enorme windturbines inmiddels gebouwd en in bedrijf.
De zeetrektellingen hebben gelukkig doorgang kunnen vinden doordat de vaste tellers voorzien werden van een toegangspas tot de telpost.
De huidige telpost zal dit jaar worden vervangen door een geheel nieuwe telpost. Deze telpost zal ruimte bieden aan meer tellers. De ontwikkeling van deze telpost bevindt zich momenteel in de vergunningenfase.
De kosten daarvan worden betaald door Eneco en de verwachting is dat de nieuwe post eind 2023 gereed zal zijn.

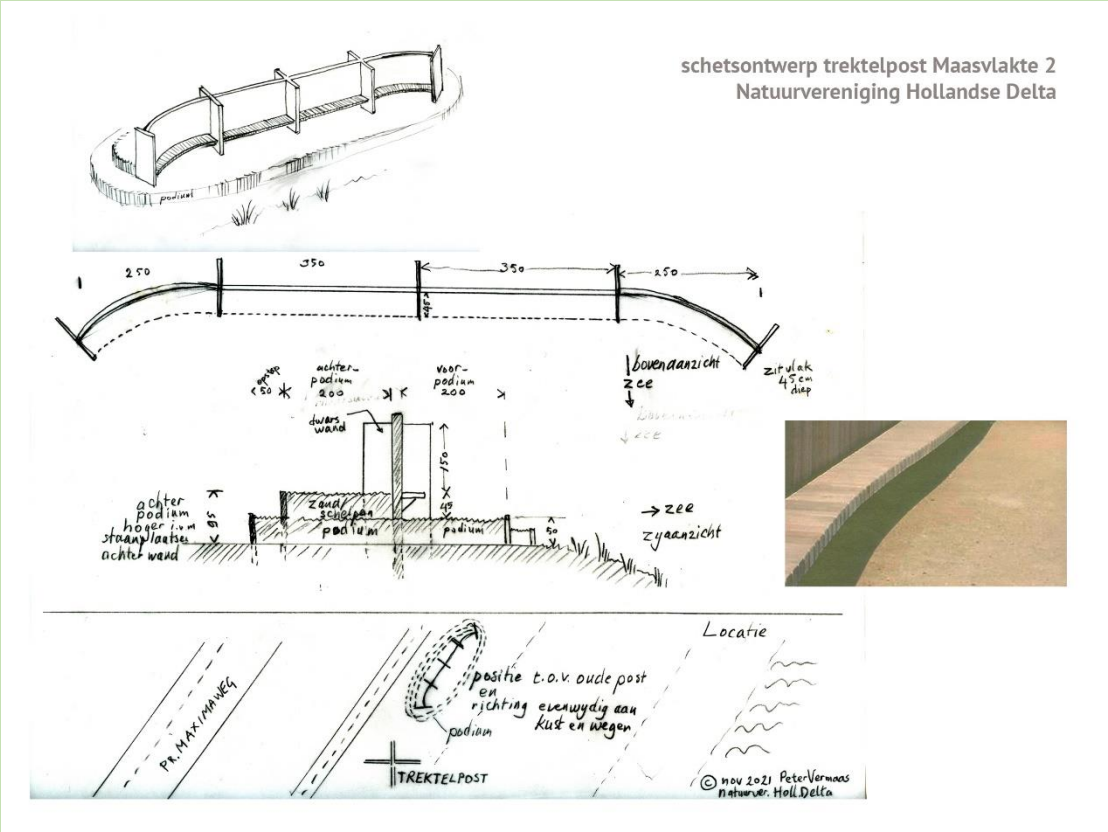

Schetsontwerp nieuwe telpost, ontwerp Peter Vermaas

Digitalisering

De in 2020 in gang gezette digitalisering van onderzoekstechnieken zal worden voortgezet en uitgebreid. Het gebruik van de vlinderapp is helaas nog niet bij alle waarnemers standaard ondanks dat de meerwaarde hiervan duidelijk is.
In 2023 zal worden onderzocht of het mogelijk is ook de libellen aan deze app toe te voegen.
Voor de vogeltellers is tijdens een bijeenkomst het gebruik van de app *Avimap* aan de orde gesteld en de verwachting is dat nog meer tellers deze handige tool zullen gaan gebruiken.
Standaardisering verslaglegging
Voor de verslaglegging van de onderzoeken is standaardisering een noodzaak. Alleen dan kunnen diverse verslagen met elkaar worden vergeleken en leiden tot conclusies.
Op standaardisering zal ook dit onderzoekjaar weer de nadruk worden gelegd.

Kenniscentrum

De NHD heeft al enkele jaren de ambitie een vraagbaak in de Hollandse Delta te zijn als het gaat om de belangen van natuur en landschap. Inmiddels is de NHD een samenwerkingsverband aangegaan met het Streekarchief Voorne-Putten, Uitgeverij *Natuurmedia en www.duinenenmensen.nl*. Onze rapporten en de boeken en kaarten van *Natuurmedia* zullen in een inmiddels door het Streekarchief gecreëerde portal worden ondergebracht. Ook andere archieven, zoals een deel van het archief van het voormalig biologisch station Weevers' Duin zullen hier een plekje kunnen vinden. Het bestuurlijk archief van onze afdeling zal tot slot ook bij het Streekarchief worden ondergebracht. Voor het realiseren van dit project is door de NHD een startsubsidie bij het natuurfonds van het Windpark MV2 van Eneco aangevraagd. Het uiteindelijke doel is dat alle informatie door het publiek te raadplegen is. Deze informatie zal te vinden zijn op een speciale portal van het Streekarchief.

Natuureducatie

Cursussen

In 2023 zullen IVN en de NHD tezamen weer een aantal basiscursussen aanbieden, zowel voor leden als niet leden. Het gaat om botanisch tekenen, vogels, vlinders/libellen, planten, zoogdieren, bomen en paddenstoelen. Gelukkig zullen de cursussen weer fysiek gehouden worden. Geprobeerd zal ook worden om niet alleen cursussen in het bezoekerscentrum Tenellaplas te organiseren, maar ook op Putten te Spijkenisse. Op Goeree-Overflakkee is nog geen activiteit ontwikkeld om cursussen te starten. Hopelijk is daar volgend jaar ruimte voor, zodat we ook van dit deel van ons werkgebied meer cursisten kunnen trekken.
De orchideeëncursus zal dit jaar gelukkig wel gehouden worden.
De hommelcursus en de sprinkhanencursus kunnen helaas nog niet georganiseerd worden. Daar zal dit jaar over worden nagedacht, het opzetten van deze cursussen vergen nu eenmaal een goede voorbereiding, zodat de IWG in staat zal zijn deze insecten vervolgens te gaan inventariseren.

Voor 2023 is gebleken dat een goed cursusaanbod zorgt voor een luxeprobleem. De data voor alle te lopen excursies moeten zorgvuldig gepland worden, zodat geen dubbele data gepland worden.

Excursies
De excursiewerkgroep heeft voor 2023 een jaar dekkend excursieprogramma kunnen organiseren.

Determinatieavonden
De planten-, zoogdier en vogelwerkgroep hebben met name in het winterhalfjaar verschillende activiteiten in het Bezoekerscentrum. Na de afgelopen corona jaren kunnen de werkgroepen deze activiteiten gelukkig weer oppakken.

Lezingen
Na voornamelijk een digitaal lezingjaar kunnen er in 2023 weer lezingen worden gehouden in het inmiddels vernieuwde Bezoekerscentrum
Op 8 april 2023 is de presentatie van het boek Duinen en Mensen Voorne geweest. Dit heugelijke moment is doormiddel van enkele lezingen gebracht en alle boeken zijn vanaf dat moment verspreid.

YouTube kanaal
De Natuurvereniging creëerde eind 2020 een eigen YouTube kanaal waarmee het mogelijk is geworden om filmpjes, lezingen en cursussen toegankelijk te maken. Inmiddels staan er al heel wat filmpjes, lezingen en zelfs een enkele cursus. Een verder ontwikkeling van dit kanaal is zeker wenselijk.

Natuurbescherming

De invoering van de Omgevingswet zal per 1 januari 2024 plaatsvinden en vergt veel aandacht. De wet zal forse gevolgen voor de belangen van natuur en landschap hebben. Zij vergt een veel actievere opstelling van de plaatselijke natuurbeschermingsorganisaties dan tot nu toe gebruikelijk is geweest. Scholing is absoluut vereist. Wellicht dat dit onderwerp ook in gewestelijk verband kan worden opgepakt. De in het gewest samenwerkende afdelingen hebben daartoe de eerste contacten gehad. De natuurbeschermingswet zal goeddeels in deze wet opgaan.

Met elk gemeentebestuur zal tenminste jaarlijks overleg plaatsvinden. Meestal zal dit frequenter geschieden. Zo zal de NHD zich actief bemoeien met de procedures rond de omgevingsplannen buitengebied van de gemeenten Voorne aan Zee en Nissewaard. Nissewaard heeft de NHD gevraagd haar te adviseren over de nieuw op te stellen Groenplannen.
Het door de gemeenten Westvoorne en Goeree- Overflakkee geïnitieerde onderzoek naar de verzanding van de Voordelta heeft geleid tot een onderzoeksrapport van Arcadis. In 2022 nam de NHD deel aan de vorming van een visie op de toekomst van dit gebied. In 2023 blijft onze vereniging de ontwikkeling nauwgezet volgen.

Op de Noordzeeboulevard en de Haringvlietdam verrijzen windturbines die veel zorgen baren. Ook deze projecten worden nauwgezet gevolgd. In beide projecten is de NHD in een klankbordgroep vertegenwoordigd. Beide projecten hebben substantiële gevolgen voor Natura 2000-gebieden.

Inmiddels heeft NHD een zeer uitgebreide zienswijze ingediend betreffende de twee geplande windmolens aan de Haringvlietdam. Onze reactie werd in nauwe samenwerking met verschillende deskundigen van de Werkgroep Zeearend, de werkgroep Lepelaar, het NIOZ, de stichting Sevon, Deltamilieu Projecten, Natuurmonumenten en vele anderen tot stand. Vele (vaak internationale) publicaties werden ervoor geraadpleegd. Het resultaat was een zeer doorwrocht stuk. Het is onze intentie deze vorm van samenwerking meerdere keren te benutten.

De plannen rond de plaatsing van windmolens nabij de Slikken van Voorne bevinden zich in de beslissende fase. Ook over dit project zal de NHD een zienswijze indienen.

De provincie Zuid-Holland heeft de NHD gevraagd actief te willen deelnemen aan de zgn. Gebiedstafels van het Nationaal Programma Landelijk Gebied Zuid-Holland alwaar de plannen voor de oplossing van o.a. het stikstofprobleem in Zuid-Holland worden besproken. Wij hebben ons Natuur Netwerk Voorne-Putten (NVVP) bij deze gesprekken ingebracht.

Samenwerking

Soortenorganisaties.
In landelijk opzicht zal bezien worden of we (nog) intensiever kunnen samenwerken met organisaties als FLORON, Sovon en de Vlinderstichting. Met EIS zal als gevolg van de uitbreiding van de activiteiten van de IWG sowieso een intensievere vorm van samenwerking tot stand worden gebracht. Daarbij gaat het in eerste instantie om hommel- en bijentellingen.
In Sovon-verband wordt aandacht besteed aan het jaar van de scholekster en wordt meegedaan met verschillende tellingen zoals watervogeltellingen, PTT-tellingen en slaapplaatstellingen. Voor RAVON wordt wederom het glasaaltjesproject uitgevoerd. Voor de Vlinderstichting worden verschillende vaste routes gemonitord. Voor EIS worden wederom hommelroutes gemonitord.
Met Vogelbescherming wordt er door een aantal leden samengewerkt in het project “strandbroeders”.

Hierbij wordt een deel van het slufterstrand afgesloten en worden de vogels die op strandbroeden gemonitord. Ook wordt er gedaan aan de bescherming van nesten en jongen door het geven van voorlichting over de strandbroeders en het plaatsen van voorzieningen waar de jongen kunnen schuilen bij gevaar.
Met SoortenNL zal dit jaar worden onderzocht wat de mogelijkheden zijn om een begin te maken met het introduceren van het begrip 'basiskwaliteit natuur' en in het verlengde daarvan het uitvoeren van enkele inventarisaties in het buitengebied van verschillende gemeentes.

Gemeenten
Met de nieuwe gemeente Voorne aan Zee vindt op dit moment weinig overleg meer plaats op beleidsniveau. Het nieuwe collegeprogramma kent vooral voorrang aan landbouwbelangen en is niet gericht op natuur- en landschapsbelangen. Toch zal de NHD pogingen blijven doen in gesprek te blijven met het nieuwe gemeentebestuur, mede vanwege de grote stikstofuitdagingen die er dit jaar op tafel zullen liggen.

Met de gemeente Nissewaard vindt op dit moment geen overleg meer plaats.
Uiteraard wil NHD een gesprekspartner zijn van deze gemeenten en er wordt dan ook hard gewerkt aan het vinden van de juiste contacten zodat lopende projecten doorgang kunnen vinden.
Een aantal leden van ons nemen deel aan het Natuur Netwerk Nissewaard en misschien kunnen we via deze gemeentelijke organisatie weer nieuwe contacten leggen. laat staan het areaal te vergroten. Afgezet tegen de personele krapte van de NHD, lijkt het goed deze taak te heroverwegen.

Public Relations

Zichtbaarheid
Ook in 2023 zal er naar moeten worden gestreefd om de zichtbaarheid van onze afdeling te vergroten en daarmee de invloed van ons werk te doen toenemen. Public relations is daarbij een belangrijk instrument. De naamsbekendheid kan misschien nog wat worden uitgebreid om de invloed van ons werk te intensiveren. De komst van een speciale hierop gerichte functionaris, die in 2022 ook is toegetreden tot de webredactie, heeft een extra impuls gegeven. De webmaster zal in 2023 worden bijgestaan door een extra persoon, deze is inmiddels al voortvarend van start gegaan.

Introductie nieuwe naamgeving
In 2022 is veel aandacht besteed aan de introductie van onze nieuwe naam en het consequent communiceren van die naam, bijvoorbeeld in onze schriftelijke, digitale maar ook mondelinge uitingen. De vereniging is dan ook consequent als **Natuurvereniging Hollandse Delta** van aanpak opstellen en uitvoeren naar buiten getreden. Dit zal ook in 2023 verder worden voortgezet.

Meer leden en donateurs
De NHD zal blijven streven naar een substantiële uitbreiding van het aantal leden en donateurs. In 2023 onderzoeken we hoe we de betrokkenheid en de belangstelling van de inwoners van Goeree-Overflakkee voor onze vereniging kunnen vergroten. Het organiseren van cursussen en het gebruik van lokale media worden daarbij als belangrijke aanknopingspunten gezien.

Communicatie
Het magazine "***In de Branding***" zal ook dit jaar volledig in kleur en op A4 formaat verschijnen. Het aantal pagina's zal niet verder worden uitgebreid. Excursieverslagen worden op de website geplaatst. Er zal worden nagedacht of In de Branding ook ingezet kan worden als communicatiemiddel tussen de leden en de werkgroepen en/of de terreinbeheerders.
De rol van de elektronische ***Nieuwsbrief*** wordt vergroot. Er wordt naar gestreefd het bereik van de *Nieuwsbrief* aanzienlijk uit te breiden. De maandelijkse excursies en lezingen worden daarin aangekondigd, naast de nieuwtjes uit de regionale natuur. Het verschijnen van eigen onderzoekrapportages en ontwikkelingen in de natuurbescherming krijgen hierin aandacht.

De in 2019 aangegane samenwerking met de website van Natuurmedia zal worden beëindigd omdat deze uitgeverij ophoudt te bestaan. We zullen gaan nadenken over andere vormen van natuurcommunicatie. Zo is een boekenlegger ontwikkeld met een QR-code die de gebruiker rechtstreeks naar onze website leidt.

De rol van ***Facebook*** wordt verder uitgebouwd. Het corona jaar 2021 heeft geleerd dat veel meer belangstellenden, vaak geen lid, zich voor onze Facebookpagina inschreven. In een jaar tijd verdubbelde het aantal mensen dat van onze Facebook gebruik maakte.
Via Facebook worden niet alleen onze excursies aangekondigd maar wordt daarvan ook "live" verslag gedaan, onder andere door het plaatsen van foto's. Ook andere evenementen zoals lezingen en cursussen worden op Facebook aangekondigd. Leuke waarnemingen worden op dit medium geplaatst. De *Nieuwsbrief* en Facebook spelen een steeds prominentere rol in ons P.R.-beleid. Excursies, cursussen (voor zover van toepassing) en lezingen worden altijd via deze weg bekend gemaakt. De verschijning van de *Nieuwsbrief* is ingebed en afgestemd op die van ons kwartaalblad *In de Branding.* De redactie van de *Nieuwsbrief* wordt gecombineerd met die voor de website.
We zijn ons bewust van het belang van de sociale media en moeten deze manier van communiceren verder uitbouwen. Willen we jeugdige leden aantrekken dan zullen we op deze manieren met hen moeten communiceren. De landelijke KNNV kan daarbij als aanjager dienen.

Organisatie

Bestuur
Per 1 mei 2023 treedt de fungerend voorzitter af. Het bestuur van de NHD is al langere tijd op zoek naar een nieuwe voorzitter. Het tweede half jaar van 2023 zal worden benut om de

taken van het voorzitterschap onder de loep te nemen en daar ook met het coördinatorenoverleg verder van gedachten over te wisselen. Piet Mout heeft zich bereid verklaard voor een half jaar als interim-voorzitter op te treden.

Vertrouwenspersoon
Op dit moment is er nog geen wettelijke verplichting een vertrouwenspersoon aan te stellen.
Echter een grote vereniging als de onze kan, ook gezien alle berichten over ongewenst gedrag bij bedrijven en organisaties, eigenlijk niet zonder zo'n functionaris.
Dit jaar zullen wij overgaan tot het aanstellen van een vertrouwenspersoon. Inmiddels is er iemand benaderd die even hier over wil nadenken.

Werkgroepen
Binnen onze vereniging zijn de werkgroepen van groot belang. Vrijwel al onze activiteiten vinden hun oorsprong in die werkgroepen.
Daarom zullen we blijven investeren in de werkgroepen. Het functioneren van de werkgroepen, zowel organisatorisch als inhoudelijk, zal aandacht krijgen. Ook de onderlinge verhoudingen tussen die werkgroepen verdient een verdere verkenning. Extra aandacht verdient hierbij ook het werken aan de bereidheid van de werkgroepen c.q. delen ervan om onderzoeken voor gemeenten uit te voeren c.q. onderzoeksverslagen uit te brengen.
Waar dat nodig is kunnen we scholingen verzorgen.
In deze scholingen moeten zaken als verdiepen van de kennis op het organisatorisch vlak een plaats krijgen. Op die manier kunnen we werken aan het leggen van taken bij de juiste personen.

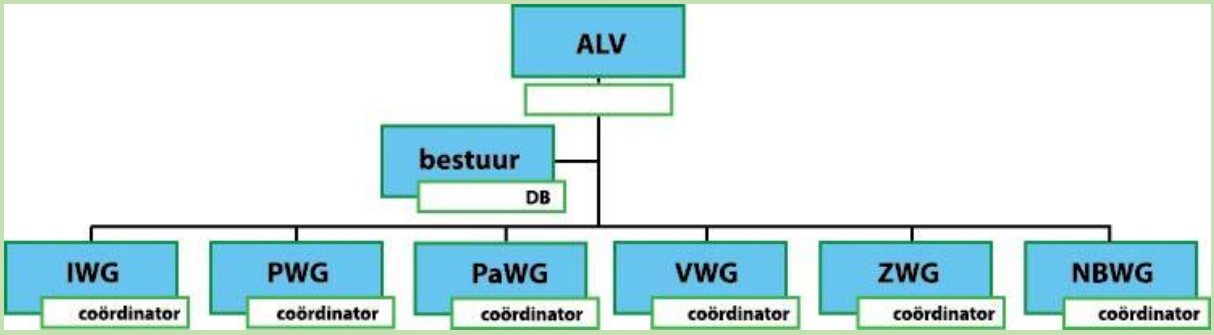

Planningscyclus
Door de toegenomen vraag naar het doen van monitoringsonderzoeken en inventarisaties zal ook in 2023 een op deze situatie afgestemde planningscyclus worden gevolgd. Aan het eind van elk kalenderjaar zal overleg met de natuurorganisaties en gemeenten plaatsvinden over hun wensen voor het daaropvolgende jaar, en dit worden afgezet tegen de capaciteit van de werkgroepen. Daarbij spelen ook de eigen onderzoekwensen een rol.
In dit verband is ook van belang te weten hoeveel mensuren onze werkzaamheden in beslag nemen. Meer dan tot nu toe is gebeurd, zal daar bij het opstellen van onderzoeksverslagen aandacht aan worden besteed, zodat ook in dit verband een betere planning mogelijk wordt. Ook de nieuw toegetreden tellers, voornamelijk bij de vogelwerkgroep, zullen zoveel

mogelijk begeleid moeten worden in het maken van onderzoeksverslagen, zodat de kwaliteit gewaarborgd blijft.

Samenwerking met Naturalis
Met Naturalis is dit jaar een overeenkomst getekend die het mogelijk maakt dat artikelen uit *In de Branding* maar ook onderzoeksrapporten op de website www.natuurtijdschriften.nl zullen worden gepubliceerd. De portal op deze website is inmiddels gecreëerd. In de loop van het jaar zullen vooral artikelen uit ons tijdschrift op deze website worden geplaatst. Het bestuur heeft Martin Lok bereid gevonden deze taak op zich te nemen.

Financiën

Begroting 2023			
ONTVANGSTEN	**€**	**UITGAVEN**	**€**
Contributies	8300,--	Porto IdB/penningmeester	900,--
Donaties	400,--	Papier/drukkosten	2600,--
		Promotiekosten	1250,--
Gem. Westvoorne	100,--	Overige kosten	300,--
Advertenties IdB	200,--	Bankkosten	250,--
Onderzoeken c.a.	4200,--	Lezingen werkgroepen/alg	250,--
Cursussen	1500,--	Lidmaatschappen	55,--
Project Veldgentiaan	6000,--	Afdracht landelijke KNNV	5600,--
Verkoop boeken	1250,--	Zaalhuur	550,--
Jaap van Duinfonds	2500,--	Nieuwe folder/flyer c.a.	0,--
		Onderzoekskosten	1350,--
		Werkgroepskosten	600,--
		Uitgaven project Veldgentiaan	6000,--
		Uitgave Jaap v. Duinfonds	2500,--
		Kosten natuurboek	2350,--
Totaal	**24450,--**		**24555,--**

Exploitatieresultaat -/- 105,--.

Toelichting op de begroting 2023:
De contributie voor 2023 is vastgesteld op € 35,75 voor leden, € 10,25 voor huisgenootleden en jeugdleden € 16,50.
De contributie afdracht aan het Landelijk Bureau voor 2023 is vastgesteld op € 23,50, voor huisgenootleden € 8,25 en voor jeugdleden € 9,50 nadat de indexcijfers zijn vastgesteld.

De kosten voor de nieuwe *In de Branding* zijn iets hoger begroot dan het afgelopen jaar, aangezien de drukker heeft aangegeven dat de prijzen van het papier gestegen zijn.

De portokosten zijn hoger begroot dan vorig jaar, dit i.v.m. de verhoogde tarieven van Post.NL.
De inkomsten uit advertenties zijn gebaseerd op de twee advertenties ten behoeve van ons tijdschrift *In de Branding.* Er wordt naar gestreefd dit aantal aanmerkelijk te vergroten.

De inkomsten uit de cursussen zijn begroot naar een aantal te verwachten cursussen en naar de verdeling van een gedeelte van het cursusgeld van voorgaand jaar.
In de post onderzoeken zit nog € 750,-- tegoed van de Gemeente Westvoorne en de jaarlijkse vergoeding van het ZHL € 1500,-- voor de monitoring het Groene strand West en de broedeilanden van het Oostvoornse Meer.
Tot slot is hier rekening gehouden met een nog te ontvangen vergoeding van de gemeente Rotterdam voor een onderzoek op het Slufterstrand.
De gelden uit het Project Veldgentianen en voor het Jaap van Duin Fonds zijn voor hiertoe bestemde projecten geoormerkt.

In toenemende mate verkrijgt de NHD inkomsten uit onderzoeken. Voor 2023 zijn alleen de toegezegde inkomsten in de begroting opgenomen. Voor het eerst is in een van de projecten rekening gehouden met het vergoeden van een deel van de reiskosten van onze onderzoekers. Deze zullen aan hen naar rato worden vergoed.
Waarschijnlijk zullen er nog meer inkomsten in 2023 worden gegenereerd. Met verschillende opdrachtgevers worden daarover nog gesprekken gevoerd. Bij Eneco worden in het kader van een speciaal daartoe opgericht Natuurfonds nog een aantal projectvoorstellen ingediend, die tot extra inkomsten zouden kunnen leiden.

Voor het ringwerk van de ringroep Parnassiavlak en de uilenwerkgroep zijn nog kleine kassen in omloop bij twee leden van deze groepen. Deze inkomsten zullen voorjaar 2023 aan de penningmeester worden overgemaakt en aan een te creëren voorziening voor ringwerk worden toegevoegd.

Omdat een groot deel van de contributies aan de landelijke KNNV wordt afgedragen, hebben de uit externe bronnen afkomstige inkomsten tot gevolg dat onze armslag om onze activiteiten naar een hoger niveau te tillen vergroot wordt. Daarbij valt te denken aan een verdere verbetering van het tijdschrift, de aanschaf van onderzoeksmateriaal (bijv. drones, nachtcamera’s, nachtkijkers, microscopen, etc.) maar ook het realiseren van de inzet van docenten om de scholing van onze eigen onderzoekers te kunnen betalen.

De begroting sluit op een negatief saldo van € 105,--.